‘BEx’ zastosowanie:

Sygnalizacja w strefach 1, 2, 21 i 22

BExBG21

Lampa ksenonowa do stref 1, 2, 21 i 22

Lampy BExBG21 o energi błysku 21 Dżuli są idealne do sygnalizacji w warunkach wysokiego poziomu oświetlenia. Solidna konstrukcja sprawia, iż lampy są przystosowane do pracy w najcięższych możliwych warunkach. BExBG21 umożliwia wybór jednego spośród trzech trybów rozbłysku a dla modeli z zasilaniem stałym DC dostępny jest także drugi stopień działania wybierany zdalnie. Dodatkową zaletą jest obecność osłony klosza i zapadkowego uchwytu wykonanych ze stali nierdzewnej.

Modele z grupy BEx cechują się konstrukcją zabezpieczoną antykorozyjnie, wykonaną z aluminium LM6 dopuszczonego do użytku morskiego, fosforowanego i malowanego proszkowo. Posiadają podwójne otwoty M20 na dławice, dużą przestrzeń przyłączeniową, zaciski wej/wyj i stopień ochrony obudowy IP67.

Cechy:

- 21 Joule Xenon
- 2 oddzielne obwody błyskowe - podwójna lampa ksenonowa
- 3 wybieralne tryby rozbłysku
- Modele DC : zdalny wybór drugiego stopnia świecenia
- Sześć kolorów klosza do wyboru:
  Bursztynowy, Niebieski, Biały, Zielony, Czerwony lub Żółty
- Żywotność: redukcja natężenia do 70% po 8 milionach błyśnięć
- Lampy ksenonowe są zabezpieczone przed wibracjami
- Napięcia zasilania : 24vdc; 48vdc; 115vac; 230vac
- Stopień ochrony obudowy : IP67
- Materiał : dopuszczone do użytku morskiego LM6 Aluminium
- Antykorozyjność: Fosforowane i malowane proszkowo
- Szklany klosz i osłona ze stali nierdzewnej
- Szeroki zakres rezystancji przy monitoringu końca linii
- Waga : DC: 2.45 kg AC: 2.75 kg

Cechy instalacji:

- Duża przestrzeń przyłączeniowa
- Podwójne otwory M20 na dławice (zaślepione uszczelką).
- Zapadkowa regulacja uchwytu w kształcie litery „U”
- Możliwość podłączenia kabli od 0.5 do 4.0 mm²
- Monitoring linii : Min. 500 Ohm 2W, lub 3k3 Ohm 0.5W albo diody pod obudową EEx (wersja dc)

Certyfikaty:

- ATEX certifikat: 00ATEX2006X

T: +44(0)2087438880
F: +44(0)2087404200
@: sales@e2s.com
W: www.e2s.com

Sealab Sp. z o.o.
ul. Koperkowa 57
81-589 Gdynia, Poland

Tel : +48 (0) 58 669 20 40
Fax : +48 (0) 58 669 20 49
mail : sealab@sealab.pl
www : www.sealab.pl

‘BEx’ zastosowanie:
Sygnalizacja w strefach 1, 2, 21 i 22

Pob· r prŃdu:

Wersja:		Zakres napiňcia:	PrŃd:
24V dc		20-28V dc	1.2A
48V dc		42-54V dc	600mA
115V ac	50/60Hz	+/-10%	560mA
230V ac	50/60Hz	+/-10%	280mA

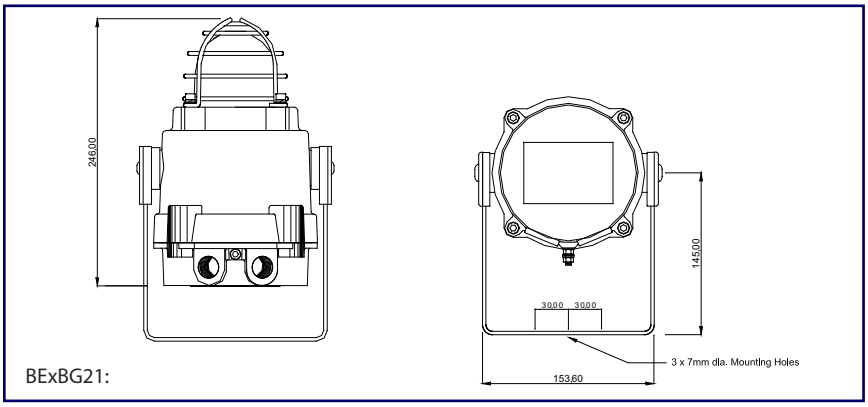

Wymiary w mm

Kody czňŜci:

Kod CzňŜci:	Kategoria:
ATEX wersja:	
BExBG21D**	II 2G/D EEx d IIC T4 Ta. -50° do +55°C T135°C II 2G/D EEx d IIC T3 Ta. -50° do +70°C T200°C

** = Wskazanie napięcia i koloru klosza:

Opcje zasilania: 24DC, 48DC, 115AC, 230AC

Opcje koloru klosza: -AM (Bursztynowy)
-BL (Niebieski)
-CL (Biały/Przezroczysty)
-GN (Zielony)
-RD (Czerwony)
-YW (Żółty)

np: BExBG21D115AC-AM

Typy błysku:

Typ bŷysku:	Przebieg:	Opis:	Drugi stopieŒ (modele DC)
SF	PojedyŒczy - 1Hz	Obie lampy dziaĝajŃ jednocześnie	AF
AF	Naprzemienny - 2Hz	Lampy dziaĝajŃ na przemian co 0.5 sek.	SF
DF	Podw· jny bŷysk - 1Hz	Bŷyskowi pierwszej lampy towarzyszy drugi	SF